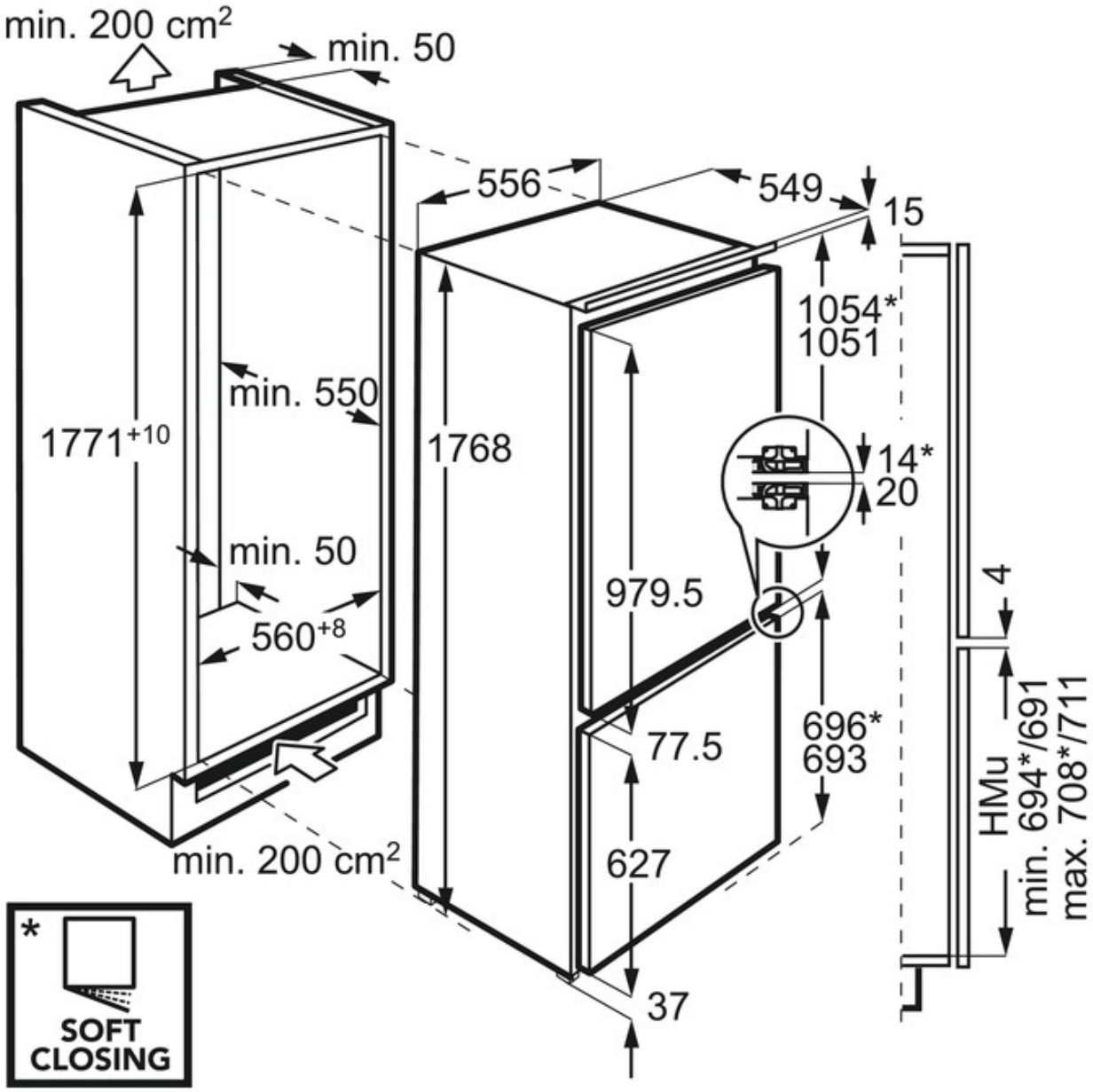
min. 200 cm²
min. 50
556
549
15
1054*
1051
min. 550
1771+10
1768
14*
20
min. 50
979.5
4
560+8
696*
693
77.5
HMu
min. 694*/691
max. 708*/711
min. 200 cm²
627
37
*
SOFT
CLOSING